Adina Batik

ELLANA Garne

Anleitung Nr. 567

Adina Batik

Anleitung Nr. 567

Material: Adina Batik (Art. 1409) 100% Baumwolle

Lauflänge: 100 g = ca. 230 m

Verbrauch/Fb: ca. 600 g, (700 g), {800 g}, [900 g], >1000 g< in Fb 219

Nadel/Zubehör: Stricknadel Nr. 4

Maschenprobe: 24 M x 28 R = 10 x 10 cm

Muster:
Grundmuster: glatt rechts
1. R Hin-R: re
2. R Rück-R: li
Die **1. – 2. R** stets wdh

Rippenmuster: 1 M re, 1 M li im Wechsel

Passenmuster: 2 M re, 2 M li im Wechsel

Pullover

Gr. 36/38, (40/42), {44/46}, [48/50], >52/54<

Rückenteil:
Mit Nadel Nr. 4 130, (140), {150}, [160], >170< M anschl und im Rippenmuster für das Bündchen 5 cm str. Dann im Grundmuster weiterstr. Nach 52, (52), {53}, [53], >54< cm ab Bündchen im Passenmuster 8 cm über alle M weiterstr. Dann alle M abk.

Vorderteil:
Wie das Rückenteil arb.

Ärmel:
Mit Nadel Nr 4 54, (59), {64}, [69], >74< M anschl und im Rippenmuster 5 cm str. Im Grundmuster weiterstr. Für die Ärmelschrägen beids in jeder **4. R** 19 x 1 M, danach in jeder **6. R** 6 x 1 M nach bzw. vor der RM verschränkt aus dem Querfaden zun. Bei einer Gesamtlänge von 45 cm oder nach Anprobe alle M locker abk.
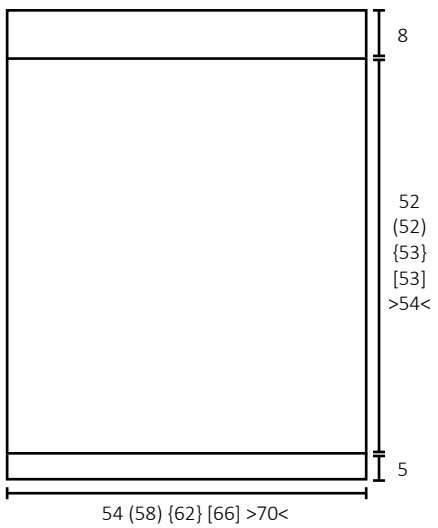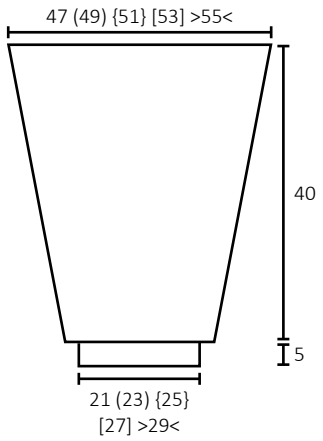
Fertigstellung:
Schulternähte schließen, dabei für den Halsausschnitt ca. 30-32 cm offen lassen. Ärmel einsetzen und Seiten- und Ärmelnähte schließen.